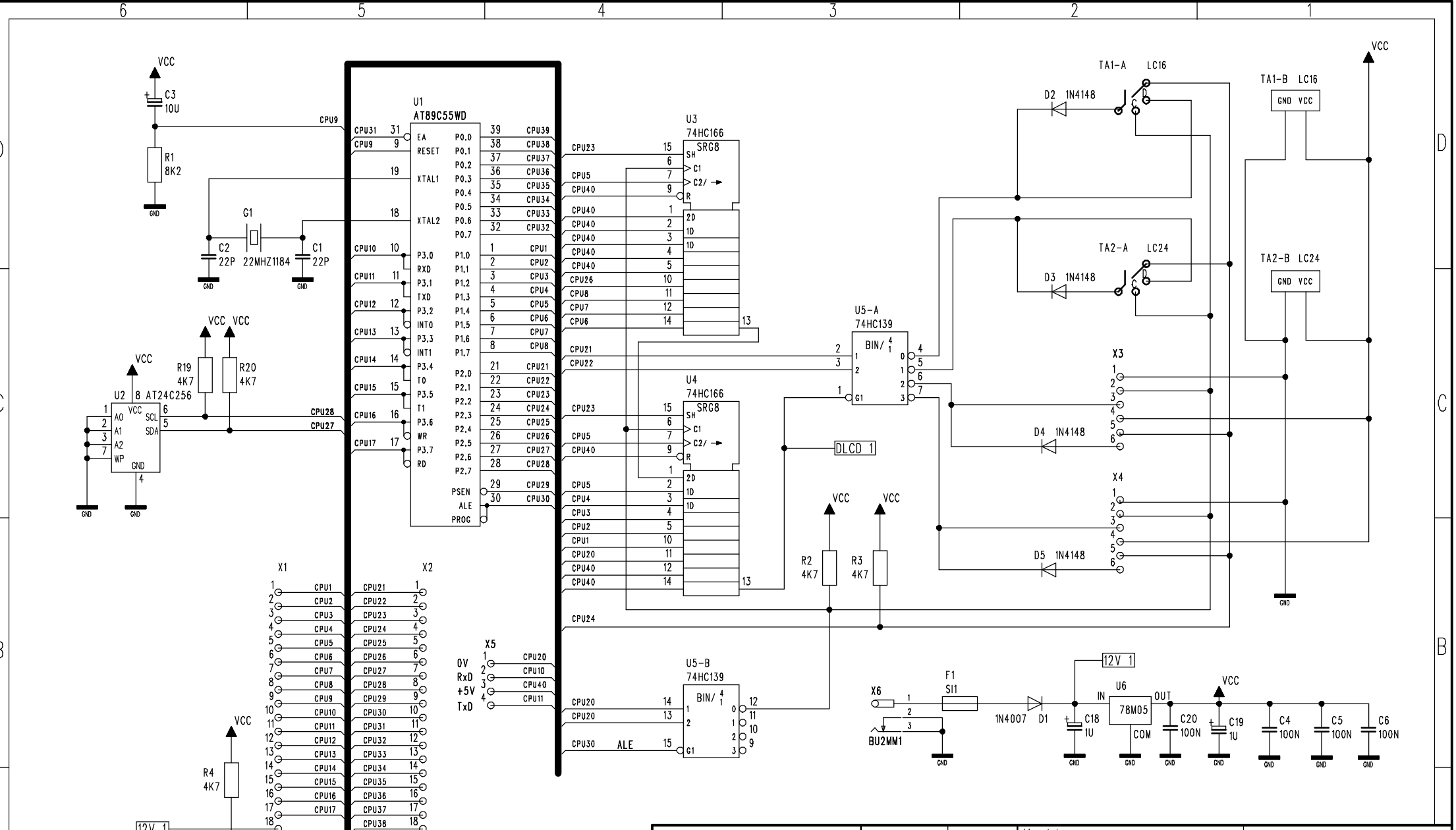

	Datum	Name
Bearb.	23.01.04	U.Wettin
Gepr.	03.02.04	T.Monaghan
Norm		

Masstab

Demo Com II

SKI ScreenKey Interfaces Ltd.

SKI

Projekt DemoCom2
J313R2

Blatt 1
Bl.

Zust	Aenderung	Datum	Name